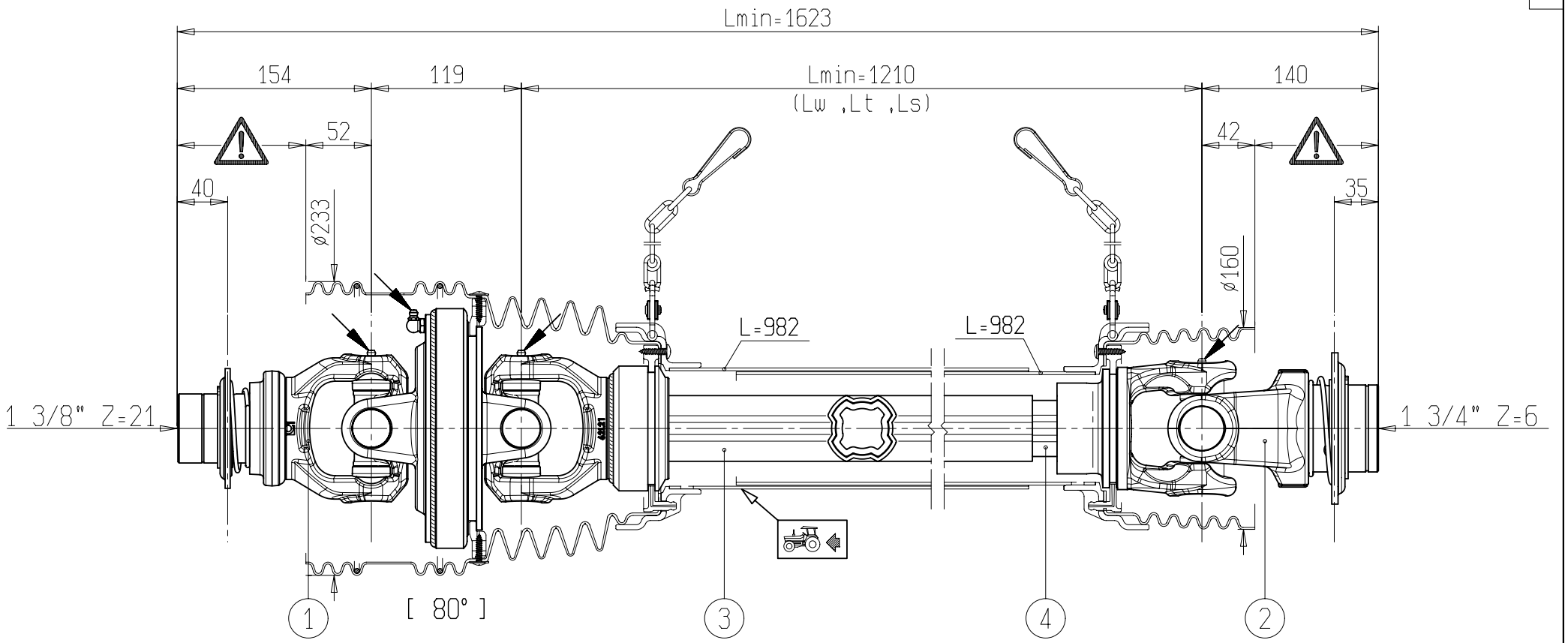

WARNING!

SECTIONS ⚠ OF THE ASSEMBLY MARKED ⚠ ARE NOT SHIELDED AND MUST BE SHIELDED BY AN INTERACTIVE GUARDING SYSTEM. BONDIOLI & PAVESI DECLINES RESPONSIBILITY IF PROPER GUARDS ARE NOT PROVIDED OR MAINTAINED.

1	CODICE / *CODE* WR8	LATO TRATTORE / *TRACTOR SIDE*	LATO MACCHINA / *IMPLEMENT SIDE*	TIPO-TYPE SFT-S8	CLIENTE / *CUSTOMER*	RIF.CLIENTE / *CUSTOMER REF.*
2	CODICE / *CODE* R09	30,2 / 106	34,9 / 93,5	DATA / *DATE* 14/3/2017	DISEGNATO / *DESIGNED BY*	TIPO DI MACCHINA / *TYPE OF IMPLEMENT*
3	58,2 / 3 — L=1035			LUNGHEZZA MAX IN LAVORO / *MAX WORKING LENGTH* Lw=1706	STUDIO / *DESIGN* DRAFT	ORIGINE / *ORIGIN*
4	51,7 / 5,25 — RILSAN L=1050	VELOCITA' MAX / *MAX SPEED* 540 min^{-1}	M max 4000 Nm	LUNGHEZZA MAX TEMPORANEA / *MAX TEMPORARY LENGTH* Lt=1872	NOTE / *NOTES*	CODICE / *CODE* CS8R121CEWR8R09 — REV.
				LUNGHEZZA MAX NON IN ROTAZIONE / *MAX LENGTH AT STANDSTILL* Ls=1954		

BONDIOLI & PAVESI

VIETATE LE RIPRODUZIONI NON AUTORIZZATE TOUTE REPRODUCTION NON AUTORISEE EST INTERDITE REPRODUCTION NOT PERMITTED NICHT GENEHMIGTE VERVIELFAELTIGUNGEN SIND UNZULAESSIG PROHIBIDA LA RIPRODUCCION NO AUTORIZADA